SZCZEGÓŁ OCIEPLENIA ŚCIAN W NAROŻACH

WARIANT 1

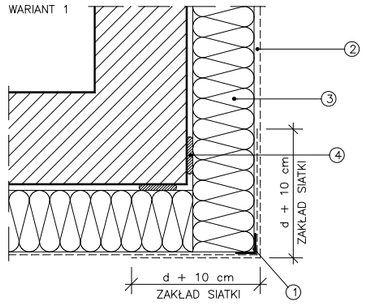

LEGENDA
1 PROFIL NAROŻNY
2 OCHRONNA WARSTWA TYNKU ZBROJONEGO SIATKĄ Z WŁÓKNA SZKLANEGO
3 PŁYTA TERMOIZOLACYJNA
4 MASA KLEJĄCA

d – GRUBOŚĆ PŁYT IZOLACYJNYCH

WARIANT 2

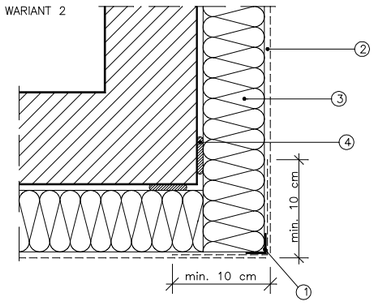

LEGENDA
1 PROFIL NAROŻNY Z SIATKĄ LUB KĄTOWNIK Z SIATKI PANCERNEJ
2 OCHRONNA WARSTWA TYNKU ZBROJONEGO SIATKĄ Z WŁÓKNA SZKLANEGO
3 PŁYTA TERMOIZOLACYJNA
4 MASA KLEJĄCA

d – GRUBOŚĆ PŁYT IZOLACYJNYCH

t8,25;OCIEPLENIE I OBRÓBKI BLACHARSKIE POD OKNEM

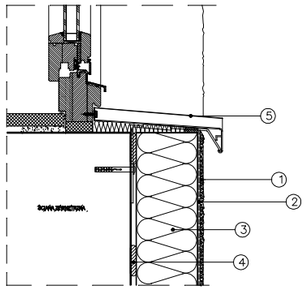

LEGENDA

1 TYNK CIENKOWARSTWOWY
2 OCHRONNA WARSTWA TYNKU ZBROJONEGO SIATKĄ Z WŁÓKNA SZKLANEGO3 PŁYTA TERMOIZOLACYJNA
4 MASA KLEJĄCA5 OBRÓBKA BLACHARSKA PODOKIENNA Z BLACHY

W SPRAWACH NIEOKRE?ONYCH W NINIEJSZYM PROJEKCIE WYKONAWCÊ OBOWI¥ZUJ¥:
- WARUNKI TECHNICZNE ODBIORU PRAC BUDOWLANYCH,
- PRZEPISY OKRE?ONE POLSKIMI NORMAMI BEZWZGLÊDNYMI JAK I ZALECANYMI,
- WIEDZA I SZTUKA BUDOWLANA,
- SZCZEGÓŁOWE WARUNKI ROZWI¥ZAÑ I WYKONAWSTWA ZE WZGLÊDU NA ZASTOSOWANE ROZWI¥ZANIA KONSTRUKCYJNE I MATERIAŁOWE ORAZ TECHNOLOGIE WYKONANIA

SZCZEGÓŁ OCIEPLENIA OŚCIEŻY OKNA

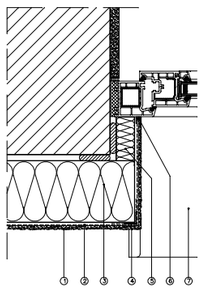

LEGENDA

1 TYNK CIENKOWARSTWOWY
2 WARSTWA ZBROJONA SIATKĄ SZKLANĄ
3 PŁYTA TERMOIZOLACYJNA
4 NAROŻNIK Z SIATKĄ
5 IZOLACJA OŚCIEŻA 3cm
6 PROFIL USZCZELNIAJĄCY Z SIATKĄ
7 PARAPET ZEWNĘTRZNY

SZCZEGÓŁ OCIEPLENIA NADPROŻA OKNA

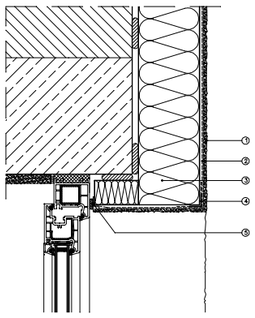

LEGENDA

1 TYNK CIENKOWARSTWOWY
2 WARSTWA ZBROJONA SIATKĄ SZKLANĄ
3 PŁYTA TERMOIZOLACYJNA
4 NAROŻNIK Z SIATKĄ LUB PROFIL Z KAPINOSEM
5 LISTWA USZCZELNIAJĄCA Z SIATKĄ

UWAGA! ISTNIEJĄCE TYNKI NA OŚCIEŻACH USUNĄĆ DO MURU

"MarBud" www.marbud-projekty.pl, www.projekty-budowlane.eu
tel. 695 449 444, 792 280 529, e-mail: biuro@marbud-projekty.pl

NAZWA PROJEKTU

"Termomodernizacja budynku Urzędu Gminy w Gozdowie – przebudowa dachu wraz dociepleniem ścian zewnętrznych"

FUNKCJA:	IMIĘ I NAZWISKO:
PROJEKTOWAŁ:	mgr inż. arch. Jerzy Jaworski mgr inż. Paweł Tomicki
WSPÓŁPRACA PROJEKTOWA:	inż. Mariusz Borowski Jacek Kanigowski

DATA: 08 - 2009

SKALA: 1:10

TYTUŁ RYSUNKU: SZCZEGÓŁY OCIEPLENIA ŚCIAN

BRANŻA NUMER RYS.: A18